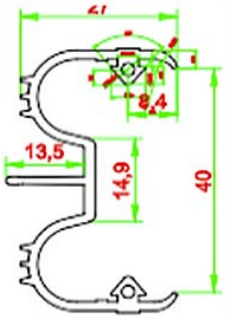

Porte de 40

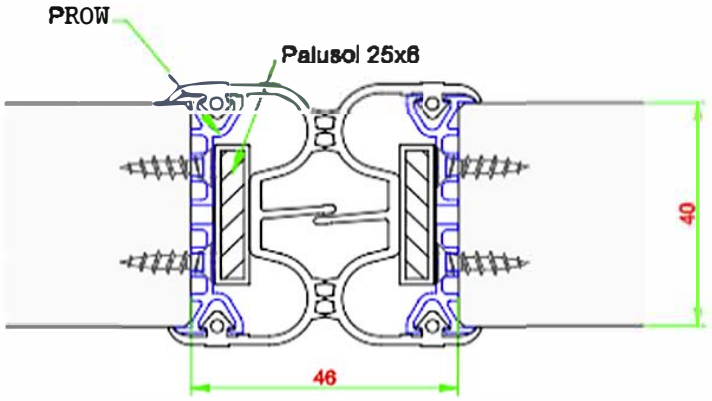
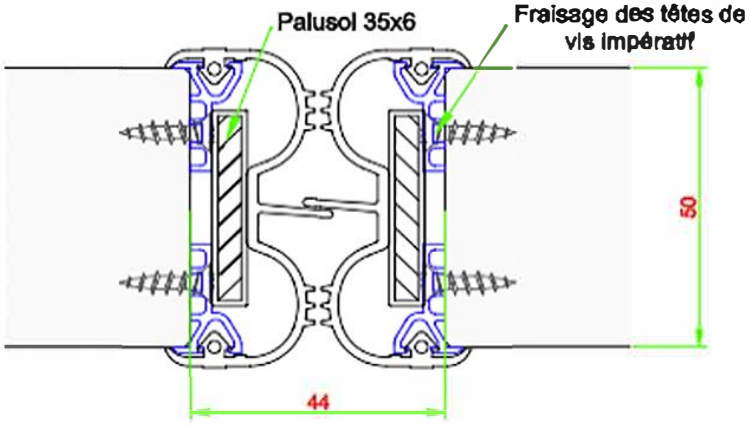
Porte de 50